standart KALIP

SPV12

A- Kılavuzlama Elemanları
A- Sliding Elements

Sürtünme Plakası / Sliding Pad

Not / Note

Tüm köşelere pah kırılacaklar
Break all sharp edges

Toleransız tüm ölçüler
ISV 22768-1 standartlarında
All dimensions without tolerance
as per ISV 22768-1

Sipariş Kodu / Order Code

SPV12 - W - L

Malzeme / Material

CK45 HRC / 58 - 60

Referans Kod / Reference Code

RENAULT / MABEC
NISSAN / K868*
CNOMO

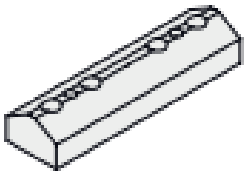

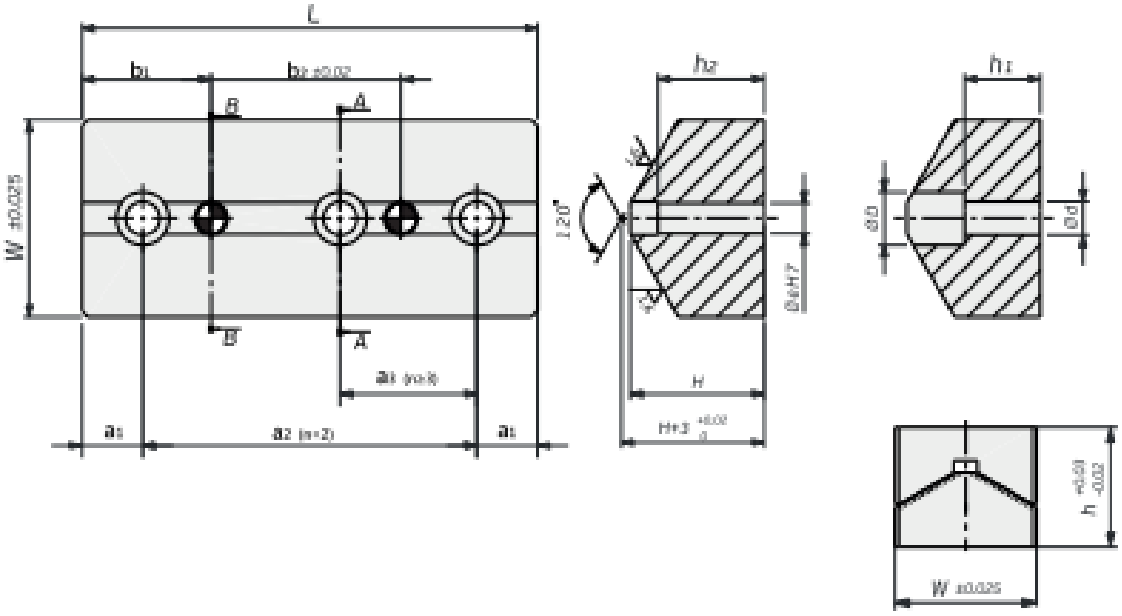

Sipariş Kodu Order Code	W	L	H	n	a_1	a_2	a_3	d	D	b_1	b_2	e H7	h_1	h_2	h
SPV12-35-75	35	75	17	2	15	45	-	9	14	30	15	8	4	12	35
SPV12-35-100	35	100	17	2	20	60	-	9	14	40	20	8	4	12	35
SPV12-35-125	35	125	17	2	20	85	-	9	14	40	45	8	4	12	35
SPV12-35-150	35	150	17	2	20	110	-	9	14	40	70	8	4	12	35
SPV12-50-75	50	75	29	2	15	45	-	11	18	30	15	10	10	20	50
SPV12-50-100	50	100	29	2	20	60	-	11	18	40	20	10	10	20	50
SPV12-50-125	50	125	29	2	25	75	-	11	18	50	25	10	10	20	50
SPV12-50-150	50	150	29	2	25	100	-	11	18	50	50	10	10	20	50
SPV12-65-100	65	100	44	2	20	60	-	11	18	40	20	10	20	35	65
SPV12-65-150	65	150	44	3	25	-	50	11	18	50	50	10	20	35	65
SPV12-65-200	65	200	44	4	25	-	50	11	18	50	100	10	20	35	65
SPV12-65-250	65	250	44	5	25	-	50	11	18	50	150	10	20	35	65
SPV12-65-300	65	300	44	6	25	-	50	11	18	50	200	10	20	35	65